Lista Individual

Responder a lista de exercícios de **SQL** disponível no **SIGAA** e enviar o arquivo de resposta na tarefa

- **IMPORTANTE: Não utilizar Internet, nem IA.**
- **O script deve ser executado sem erros.**
- **Organize o arquivo da seguinte forma:**

```
-- Enunciado da questão
SELECT ...
```

Banco usado:

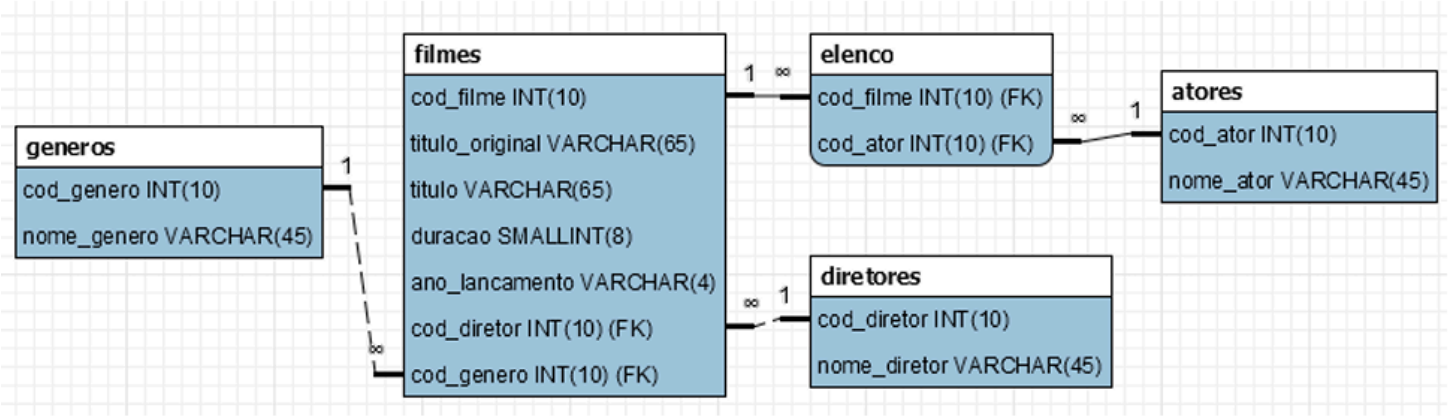

- Exibir todos os registros da tabela filmes.
- Exibir apenas o título e o ano de lançamento de todos os filmes.
- Exibir os filmes lançados após 2010.
- Exibir os filmes lançados entre 2005 e 2010.
- Exibir os filmes com duração entre 60 e 80 minutos.
- Exibir os filmes ordenados por ano de lançamento do mais antigo para o mais novo.
- Exibir os filmes cujo título contenha a palavra "amor".
- Exibir os filmes cujo título contenha a palavra "rei" em qualquer posição.
- Exibir os filmes em que o título seja igual ao título original.
- Exibir a duração do filme mais longo.
- Exibir os 3 filmes com maior duração.
- Exibir o 3º, 4º e 5º filmes com maior duração.
- Exibir os filmes que possuem ano de lançamento preenchido.
- Exibir os filmes que possuem duração preenchida, ordenando da menor para a maior duração.
- Exibir os filmes cuja duração seja maior que a média de duração de todos os filmes.
- Exibir os filmes com duração entre 90 e 120 minutos, ordenado do maior para o menor.
- Exibir os 10 filmes mais recentes que possuem duração informada.
- Exibir o título do filme, o nome do ator e a duração apenas para atores cujo nome contenha "John" em qualquer posição, quando a duração não for nula, ordenando da menor duração para a maior.

- Exibir, sem repetição, o nome dos atores que participaram de filmes cujo título contém "Harry Potter".

- Exibir, sem repetição, o nome dos atores que participaram de filmes cujo título contenha a palavra "Amor" e cujo título original contenha a palavra "Love".